ԱՇԽԱՏԱՆՔԱՅԻՆ ԳԾԱԳՐԵՐԻ ԱՄՓՈՓԱԳԻՐ		
N/N	ԹԵՐԹԵՐԻ ԱՆՎԱՆՈՒՄ	ԹԵՐԹ
1	2	3
1.	ԸՆԴՀԱՆՈՒՐ ՏՎՅԱԼՆԵՐ	Կ-1
2.	ԿՈՅՈՒՂՈՒ ԱՐՏԱՔԻՆ ՑԱՆՑԻ ՆՅՈՒԹԵՐԻ ՄԱՍՆԱԳԻՐ	Կ-2
3.	ՀԱՏԱԿԱԳԻԾ ԿՈՅՈՒՂՈՒ ԱՐՏԱՔԻՆ ՑԱՆՑԵՐՈՎ /ԿԴՀ-1-:-ԿԴՀ-5/	Կ-3
4.	ԿՈՅՈՒՂՈՒ ԿԴՀ - 1 -:- ԿԴՀ - 5 ԵՐԿԱՅՆԱԿԱՆ ՊՐՈՖԻԼ,	Կ-4
5.	ՆԵՐՔԻՆ ՑԱՆՑԻ ԿՈՅՈՒՂԱԳԾԻ ՆՅՈՒԹԵՐԻ ԾԱԽՍԻ ԵՎ ԱՇԽԱՏԱՆՔՆԵՐԻ ՄԱՍՆԱԳԻՐ, ԱՐՏԱՔԻՆ ԿՈՅՈՒՂԱԳԾԻ ԿՏՐՎԱԾՔ	Կ-5
6.	ԿՈՅՈՒՂԱՏԱՐ ԿՈԼԵԿՏՈՐԻ ԱՆՑՈՒՄԱՅԻՆ ԴԻՏԱՀՈՐԻ ՀԱՏԱԿԱԳԻԾ, ԿՏՐՎԱԾՔՆԵՐ	Կ-6
7.	ԱՇԽԱՏԱՆՔՆԵՐԻ ԻՐԱԿԱՆԱՑՄԱՆ ԺԱՄԱՆԱԿԱՑՈՒՅՑ	Կ-7

ՎԿԱՅԱԿՈՉՄԱՆ ՓԱՍՏԱԹՂԹԵՐԻ ԱՄՓՈՓԱԳԻՐ

ՆՇԱՆԱԿՈՒՄ	*ԱՆՎԱՆՈՒՄ*	*ԾԱՆՈԹՈՒԹՅՈՒՆ*
1	2	3
ՇՆուԿ 2-05-02-85	Канализация, наружные сети и сооружения	
СН 478-80	Инструкция по проектированию и монтажу сетей водоснабжения и канализации из пластмассовых труб	

Բ Ա Ց Ա Տ Ր Ա Գ Ի Ր

ՀՀ Շիրակի մարզի «Արթիկի թիվ 1 մանկապարտեզի» ՀՈԱԿ – ի շենքի տարածքի խցանված կոյուղագծերի և դիտահորերի փոխարինման աշխատանքների նախագիծը կատարված է պայմանագրի, նախագծման առաջադրանքի, գործող ՇՆուԿ 2.04.01-85, 478-80 հիման վրա:

Գոյություն ունեցող կոյուղագիծն իրականացված է Փ200 տրամագծի ասբոցեմենտե խողովակներից: Համայնքապետարանի ներկայացուցիչների և աշխատակիցների հետ համատեղ ուսումնասիրվել է տվյալ թաղամասի կոյուղագծի կառուցման հնարավորությունը և որոշվել համակարգի կառուցման ուղեգիծը: Համաձայն նախագծի կոյուղահոսքը հեռացվում է նախագծվող կոյուղու 2 դիտահորերի միջոցով վերջնամասում միացնելով կոյուղու գոյություն ունեցող կոյուղագծին: Կոյուղու գծերի մոնտաժը իրականացվում է DN200 տրամագծի պոլիմերային ծալքավոր խողովակներից: Նորմաներով սահմանված թեքություններից մեծ տեղամասերում նախատեսված են անկումային դիտահորեր: Փոխարինվող կոյուղագիծը կազմում է 94.5 մ:

Կոյուղու խողովակների տակ անհրաժեշտ է իրականացնել ավազե նախապատրաստական շերտ /հաստ.-100 մմ/: Բնահողի հետլիցքը կատարել շերտ-շերտ տոփանումով՝ բացառելով կոյուղու խողովակների տեղաշարժը: Բնահողը չպետք է պարունակի 20 մմ-ից մեծ և սուր քարեր:

ԿՈՅՈՒՂՈՒ ԽՈՂՈՎԱԿՆԵՐԻ ԿՑՎՈՂ ՄԻԱՑՈՒԹՅՈՒՆՆԵՐՈՒՄ ՀԱՐԿԱՎՈՐ Է ՕԳՏԱԳՈՐԾԵԼ ՌԵՏԻՆԵ ՍԵՂՄՈՂ ՕՂԱԿՆԵՐ, ԻՍԿ ՀԻՄՔԵՐՈՒՄ ԱՐՎԱԾ ԱՆՑՔԵՐԸ, ՈՐՈՆՑՈՎ ԱՆՑՆՈՒՄ ԵՆ ԽՈՂՈՎԱԿՆԵՐԸ ՀԱՐԿԱՎՈՐ Է ԼՑՆԵԼ ՉԱՅՐՎՈՂ ԷԼԱՍՏԻԿ ՆՅՈՒԹՈՎ:

Կոյուղու և ջրի համակարգերի մոնտաժը կատարվում է համապատասխան աշխատանքի արտադրության գործող նորմերի և կանոնների ՇՆուԿ 3.5.01-85:

Ստորգետնյա աշխատանքները կատարել այն բոլոր կազմակերպությունների մասնագետների ներկայությամբ, որոնց իրավասության տակ են գտնվում ստորգետնյա կոմունիկացիաները:

Տնօրեն	Ա. ՍԱՐԳՍՅԱՆ	ՀՀ Շիրակի մարզի «Արթիկի թիվ 1 մանկապարտեզի» ՀՈԱԿ - ի շենքի տարածքի խցանված կոյուղագծերի և դիտահորերի փոխարինման աշխատանքներ			
Ն Գ Ճ	Հ. ՀԱԿՈԲՅԱՆ				
Գծեց	Հ. ՀԱԿՈԲՅԱՆ		ՓՈՒԼ	ԹԵՐԹ	ԹԵՐԹԵՐ
Ստուգեց	Ս.ՂԱԶԱՐՅԱՆ		Ա Ն	Կ - 1	7
		ԸՆԴՀԱՆՈՒՐ ՏՎՅԱԼՆԵՐ	«ԼՍ ՆԱԽԱԳԻԾ» ՍՊԸ		

ԿՈՅՈՒՂՈՒ ԱՐՏԱՔԻՆ ՑԱՆՑԻ ՆՅՈՒԹԵՐԻ ՄԱՍՆԱԳԻՐ
/4-րդ տեղամաս/

ԹԻՎ	ՄԱԿՆԻՇ	ԱՆՎԱՆՈՒՄ	ՉԱՓՍ	ՉԱՓՄԱՆ ՄԻԱՎՈՐ	ՔԱՆԱԿ
1	2	3	4	5	6
1.		Ասֆալտբետոնե ծածկույթի կտրում		գծմ	91.0
2.		Ասֆալտբետոնե ծածկույթի քանդում		մ^3	6.0
3.		Խրամուղու փորում էքսկավատորով IV կարգի գրունտներում		մ^3	80.0
4.		Նույնը ձեռքով		մ^3	6.0
5.		Հիմնատակի կառուցում ավազից /հաստ.-100 մմ/		մ^3	6.0
6.		Կոյուղու պոլիմերային ծալքավոր խողովակների տեղադրում	*DN200*	գծմ	95.0
7.		Միացում գոյ. ունեցող կոյուղու դիտահորին		հատ	2
8.		Գոյություն ունեցող կոյուղու դիտահորերի ապամոնտաժում		լրակազմ	4
9.		Ե/բետոնե դիտահորի հատակի սալերի տեղադրում /b-0.15 մ/	*Փ1000*	հատ	4
10.		Ե/բետոնե դիտահորի օղակների տեղադրում /h-1.0 մ/	*Փ1000*	հատ	4
11.		Բետոն դիտահորի հատակի համար B-15		մ^3	1.0
12.		Ե/բետոնե դիտահորի կափարիչի տեղադրում *Փ700* թուջե մտոցի հետ միասին	*Փ1000*	հատ	4
13.		Գոյություն ունեցող ասբոցեմենտե կոյուղու խողովակաշարի մաքրում մեքենայացված եղանակով		գծմ	113.3
14.		Բնահողի հետլիցք բուլդոզերով տոփանումով		մ^3	55.0
15.		Ավազի լիցք տոփանումով /h - 400 մմ/		մ^3	27.0
16.		Նույնը ձեռքով		մ^3	6.0
17.		Խճի նախաշերտի իրականացում տոփանումով /հաստ. – 100մմ/		մ^3	21.5
18.		Ավելորդ գրունտի բարձում և տեղափոխում		մ^3	36.0
19.		Քանդված ասֆալտբետոնի բարձում և տեղափոխում		մ^3	5.5

Տնօրեն	Ա. ՍԱՐԳՍՅԱՆ	
Ն Գ Ճ	Հ. ՀԱԿՈԲՅԱՆ	
Գծեց	Հ. ՀԱԿՈԲՅԱՆ	
Ստուգեց	Ս.ՂԱԶԱՐՅԱՆ	

ՀՀ Շիրակի մարզի «Արթիկի թիվ 1 մանկապարտեզ» ՀՈԱԿ - ի շենքի տարածքի ԽՑԱՆՎԱԾ ԿՈՅՈՒՂԱԳԾԵՐԻ ԵՎ ԴԻՏԱՀՈՐԵՐԻ ՓՈԽԱՐԻՆՄԱՆ ԱՇԽԱՏԱՆՔՆԵՐ

ՓՈՒԼ	ԹԵՐԹ	ԹԵՐԹԵՐ
Ա Ն	Կ - 2	7

ԿՈՅՈՒՂՈՒ ԱՐՏԱՔԻՆ ՑԱՆՑԵՐԻ ՆՅՈՒԹԵՐԻ ՄԱՍՆԱԳՐԵՐ

«ԼՍ ՆԱԽԱԳԻԾ» ՍՊԸ

3 - ՐԴ ՏԵՂԱՄԱՍԻ ՀԱՏԱԿԱԳԻԾ ԿՈՅՈՒՂՈՒ ԱՐՏԱՔԻՆ ՑԱՆՑԵՐՈՎ /ԿԴՀ - 1 -:- ԿԴՀ - 5/ Մ 1:500

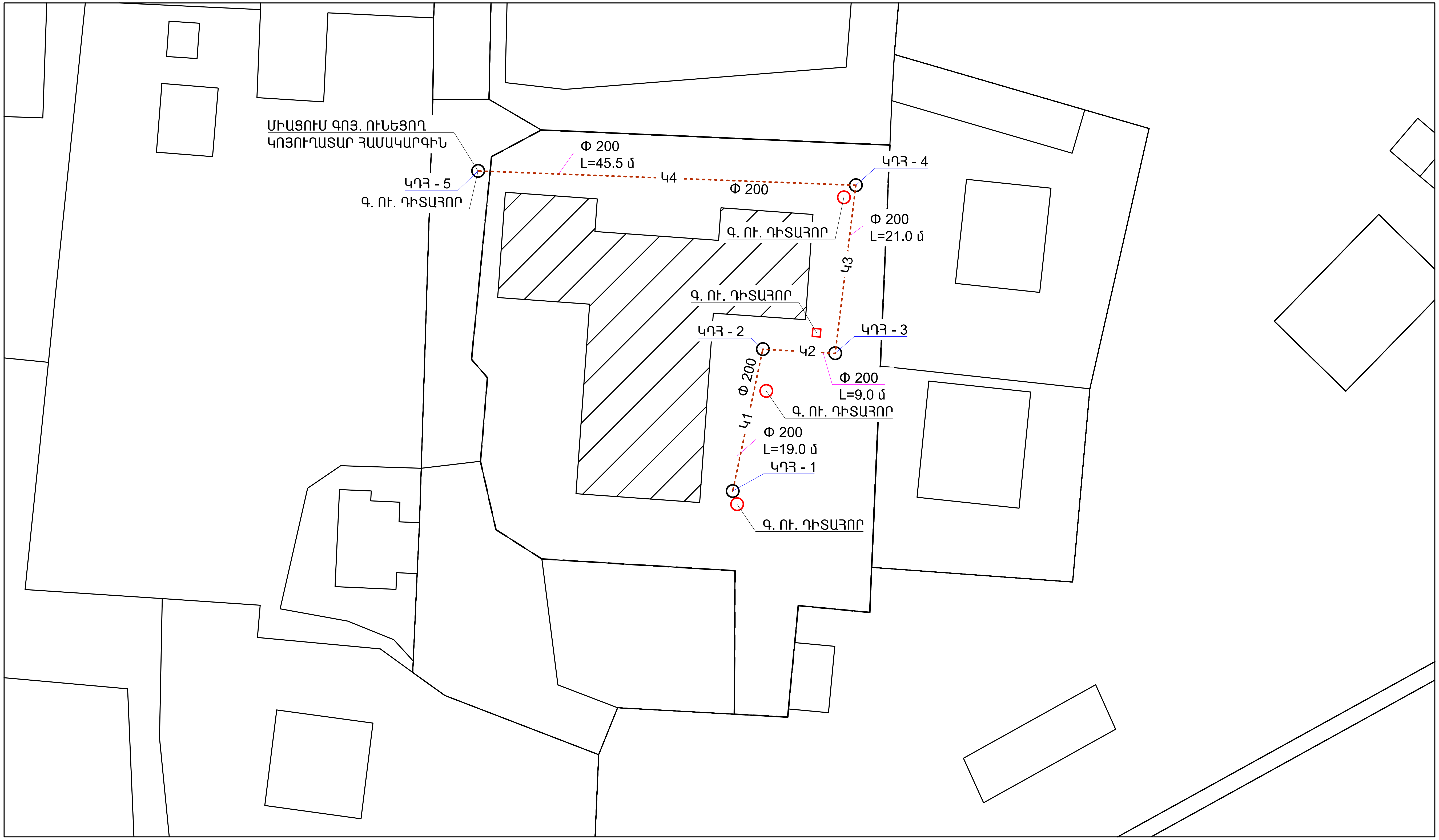

Տնօրեն	Ա. ՍԱՐԳՍՅԱՆ		ՀՀ Շիրակի մարզի «Արթիկի թիվ 1 մանկապարտեզի» ՀՈԱԿ - ի շենքի տարածքի խափանված կոյուղագծերի և դիտահորերի փոխարինման աշխատանքներ		
Ն Գ Ճ	Հ. ՀԱԿՈԲՅԱՆ				
Գծեց	Հ. ՀԱԿՈԲՅԱՆ		Փուլ	Թերթ	Թերթեր
Ստուգեց	Ս.ՂԱԶԱՐՅԱՆ		Ա Ն	Կ - 3	7
			ՀԱՏԱԿԱԳԻԾ ԿՈՅՈՒՂՈՒ ԱՐՏԱՔԻՆ ՑԱՆՑԵՐՈՎ /ԿԴՀ - 1 -:- ԿԴՀ - 5/	«ԼՄ ՆԱԽԱԳԻԾ» ՍՊԸ	

ԿՈՅՈՒՂՈՒ ԿԴՀ - 1 -:- ԿԴՀ - 5 ԵՐԿԱՅՆԱԿԱՆ ՊՐՈՖԻԼ

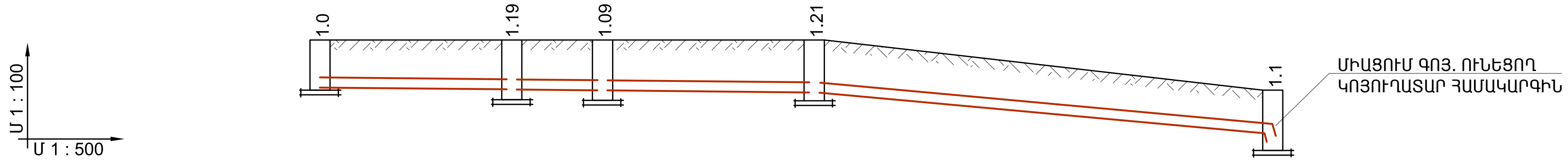

ԽՈՂՈՎԱԿԻ ՆԵՐՔԵՎԻ ՆԻՇԸ		1758.0	1757.81	17657.91	1757.79	1754.9
ՄԱԿԵՐԵՎՈՒՅԹԻ ՆԱԽԱԳԾԱՅԻՆ ՆԻՇԸ		1759.0	1759.0	1759.0	1759.0	1756.0
ՄԱԿԵՐԵՎՈՒՅԹԻ ԲՆՈՐԻՆԱԿԱՅԻՆ ՆԻՇԸ		1759.0	1759.0	1759.0	1759.0	1756.0
ԽՈՂՈՎԱԿԻ ՏԵՍԱԿԸ		ԿՈՅՈՒՂՈՒ ՊՈԼԻՄԵՐԱՅԻՆ ԾԱԼՔԱՎՈՐ ԽՈՂՈՎԱԿ DN200 ԳՈՍՏ 54475-2011				
ՀԻՄՆԱՏԱԿԸ		ՀԻՄՆԱՏԱԿ ԱՎԱԶԻՑ /ՀԱՍՏՈՒԹՅՈՒՆԸ - 100 մմ/				
ԹԵՔՈՒԹՅՈՒՆ / ՀԵՌԱՎՈՐՈՒԹՅՈՒՆԸ		0.01 / 19.0	0.01 / 9.0	0.01 / 21.0	0.06 / 45.5	
ՀԵՌԱՎՈՐՈՒԹՅՈՒՆԸ		19.0	9.0	21.0	45.5	
ԴԻՏԱՀՈՐԻ ՀԱՄԱՐԸ N ՇՐՋՄԱՆ ԱՆԿՅՈՒՆՆԵՐԸ		ԿԴՀ - 1 180^0	ԿԴՀ - 2 100^0	ԿԴՀ - 3 94^0	ԿԴՀ - 4 85^0	ԿԴՀ - 5 ԳՈՒ

Տնօրեն	Ա. ՍԱՐԳՍՅԱՆ		ՀՀ Շիրակի մարզի «Արթիկի թիվ 1 մանկապարտեզի» ՀՈԱԿ - ի շենքի տարածքի խցանված կոյուղագծերի և դիտահորերի փոխարինման աշխատանքներ		
Ն Գ Ճ	Հ. ՀԱԿՈԲՅԱՆ				
Գծեց	Հ. ՀԱԿՈԲՅԱՆ			ՓՈՒԼ / Ա Ն	ԹԵՐԹ / Կ - 4	ԹԵՐԹԵՐ / 7
Ստուգեց	Ս.ՂԱԶԱՐՅԱՆ				
			ԿՈՅՈՒՂՈՒ ԿԴՀ - 1 -:- ԿԴՀ - 5 ԵՐԿԱՅՆԱԿԱՆ ՊՐՈՖԻԼ	«ԼՍ ՆԱԽԱԳԻԾ» ՍՊԸ	

ՆԵՐՔԻՆ ՑԱՆՑԻ ԿՈՅՈՒՂԱԳԾԻ ՆՅՈՒԹԵՐԻ ԾԱԽՍԻ ԵՎ ԱՇԽԱՏԱՆՔՆԵՐԻ ՄԱՍՆԱԳԻՐ

1. Φ 50 ՊԼԱՍՏՄԱՍԵ ԽՈՂՈՎԱԿՆԵՐԻ ԱՊԱՄՈՆՏԱԺՈՒՄ - 29.0 գծմ
2. Φ 100 ՊԼԱՍՏՄԱՍԵ ԽՈՂՈՎԱԿՆԵՐԻ ԱՊԱՄՈՆՏԱԺՈՒՄ - 23.2 գծմ
3. ԱՆՑՔԵՐԻ ԲԱՑՈՒՄ ՊԱՏԵՐՈՒՄ /հաստ. - 400 մմ/ - 2 հատ
4. Φ 50 ՊԼԱՍՏՄԱՍԵ ԽՈՂՈՎԱԿՆԵՐԻ ՄՈՆՏԱԺՈՒՄ - 29.0 գծմ
5. Φ 100 ՊԼԱՍՏՄԱՍԵ ԽՈՂՈՎԱԿՆԵՐԻ ՄՈՆՏԱԺՈՒՄ - 23.2 գծմ
6. ԵՌԱԲԱՇԽԻՉ DN 100 x 50 x 100 - 4 հատ
7. ԵՌԱԲԱՇԽԻՉ DN 50 x 50 x 50 - 1 հատ
8. ԱՆԿՅՈՒՆԱԿ DN 50 x 50 - 2 հատ
8. ԱՆԿՅՈՒՆԱԿ DN 100 x 100 - 1 հատ
9. ՊՈՄՊ - 2 հատ

ԱՐՏԱՔԻՆ ԿՈՅՈՒՂԱԳԾԻ ԿՏՐՎԱԾՔ

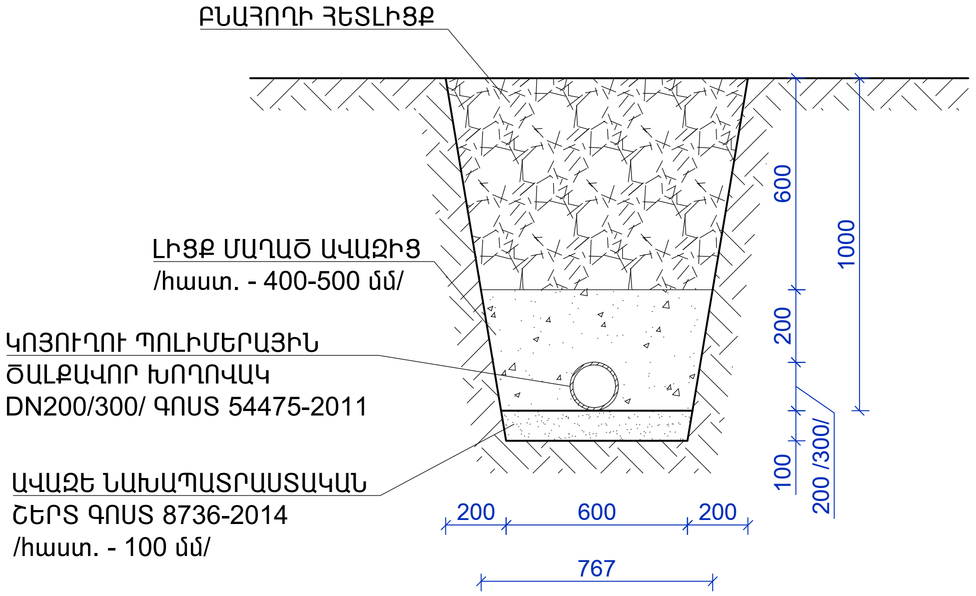

ԾԱՆՈԹՈՒԹՅՈՒՆ

1. ՆԱԽԱԳԾՎՈՂ ԿՈՅՈՒՂՈՒ ԽՈՂՈՎԱԿՆԵՐԻ ՏԱԿ ԻՐԱԿԱՆԱՑՆԵԼ ԱՎԱԶԵ ՆԱԽԱՊԱՏՐԱՍՏԱԿԱՆ ՇԵՐՏ /հաստ.-100 մմ/
2. ԲՆԱՅՈՂԻ ՅԵՏԼԻՑՔՆ ԻՐԱԿԱՆԱՑՆԵԼ ՇԵՐՏ-ՇԵՐՏ ՏՈՓԱՆՈՒՄՈՎ
3. ԲՆԱՅՈՂԸ ՉՊԵՏՔ Է ՊԱՐՈՒՆԱԿԻ 20 մմ-ից ՄԵԾ ՉԱՓԻ ԵՎ ՍՈՒՐ ՔԱՐԵՐ

Տնօրեն	Ա. ՍԱՐԳՍՅԱՆ		ՀՀ Շիրակի մարզի «Արթիկի թիվ 1 մանկապարտեզի» ՀՈԱԿ - ի շենքի տարածքի խցանված կոյուղագծերի և դիտահորերի փոխարինման աշխատանքներ			
Ն Գ Ճ	Հ. ՀԱԿՈԲՅԱՆ					
Գծեց	Հ. ՀԱԿՈԲՅԱՆ			ՓՈՒԼ	ԹԵՐԹ	ԹԵՐԹԵՐ
Ստուգեց	Ս.ՂԱԶԱՐՅԱՆ			Ա Ն	Կ - 5	7
			ՆԵՐՔԻՆ ՑԱՆՑԻ ԿՈՅՈՒՂԱԳԾԻ ՆՅՈՒԹԵՐԻ ԾԱԽՍԻ ԵՎ ԱՇԽԱՏԱՆՔՆԵՐԻ ՄԱՍՆԱԳԻՐ, ԱՐՏԱՔԻՆ ԿՈՅՈՒՂԱԳԾԻ ԿՏՐՎԱԾՔ	«ԼՍ ՆԱԽԱԳԻԾ» ՍՊԸ		

ԴԻՏԱՀՈՐ D=1.0Մ

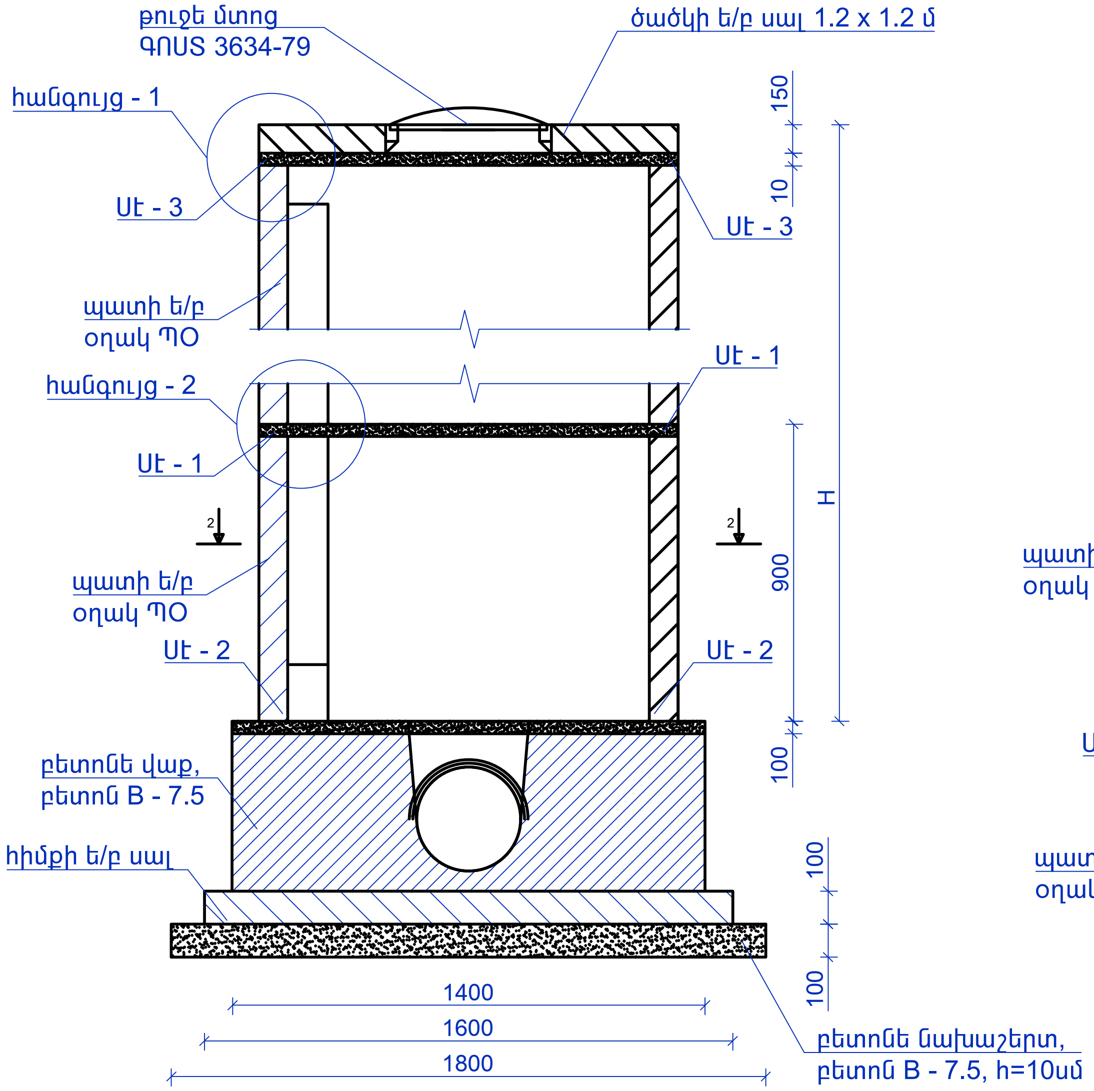

ՀԱՆԳՈՒՅՑ - 1

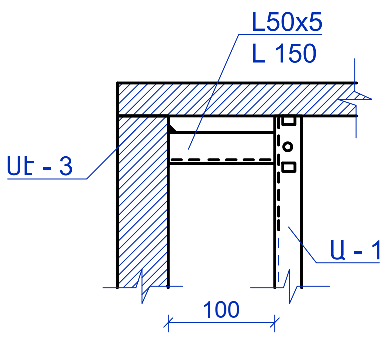

ՀԱՆԳՈՒՅՑ - 2

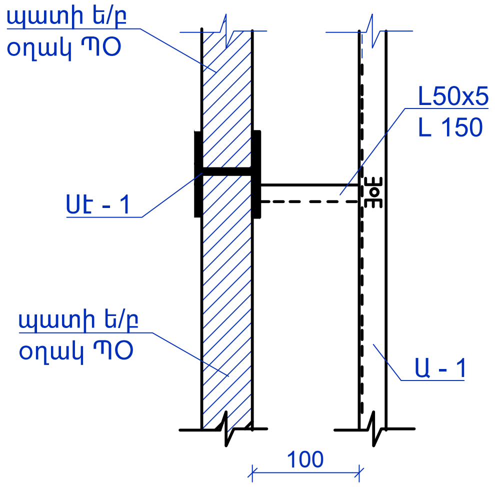

ԱՍՏԻՃԱՆ Ա - 1

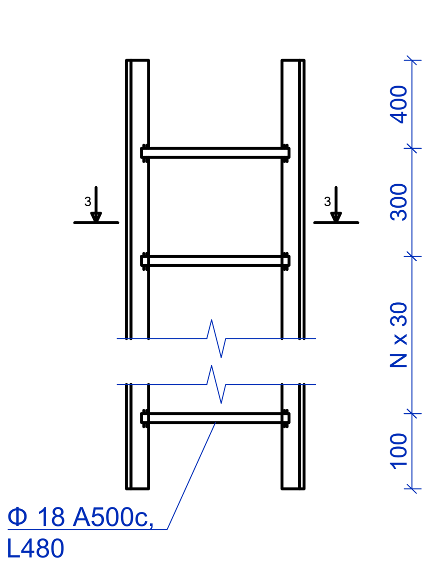

ԿՏՐՎԱԾՔ Ա - Ա

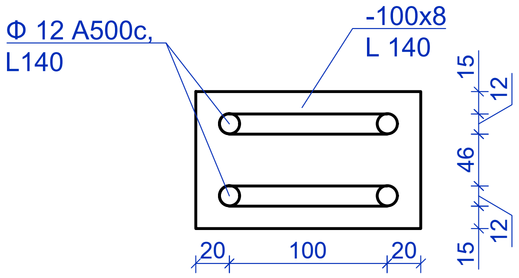

ԿՏՐՎԱԾՔ 3 - 3

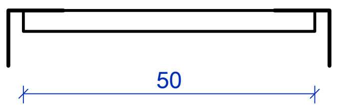

ԿՏՐՎԱԾՔ Բ - Բ

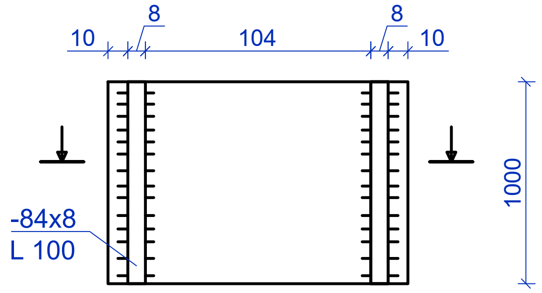

ԴԻՏԱՀՈՐ D=1.0Մ

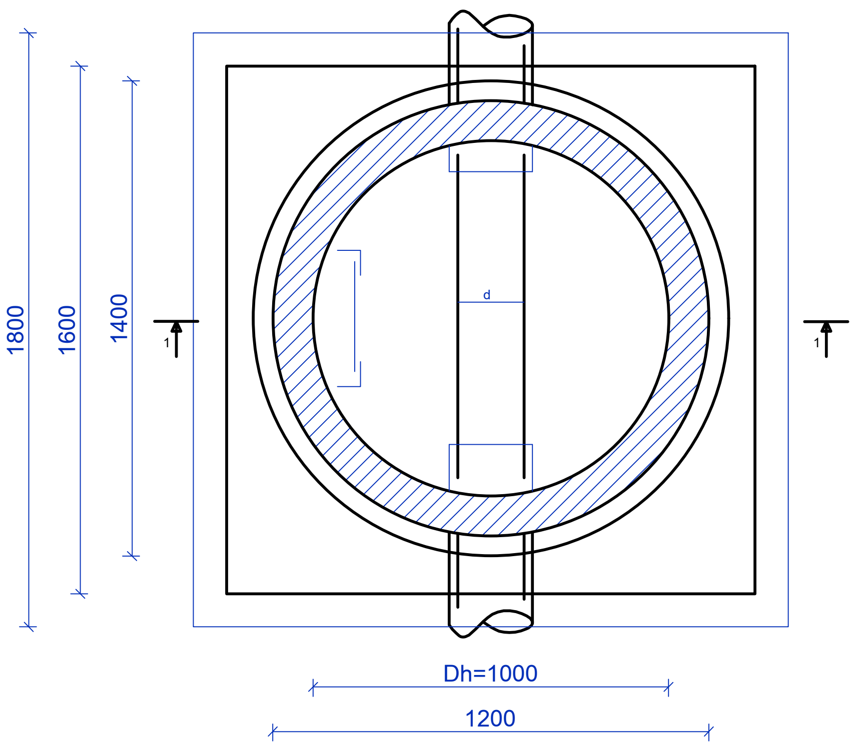

Մէ - 1

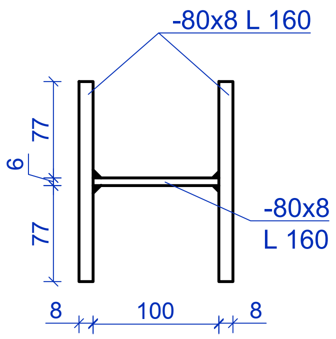

Մէ - 3

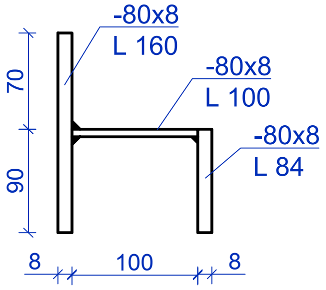

Մէ - 2

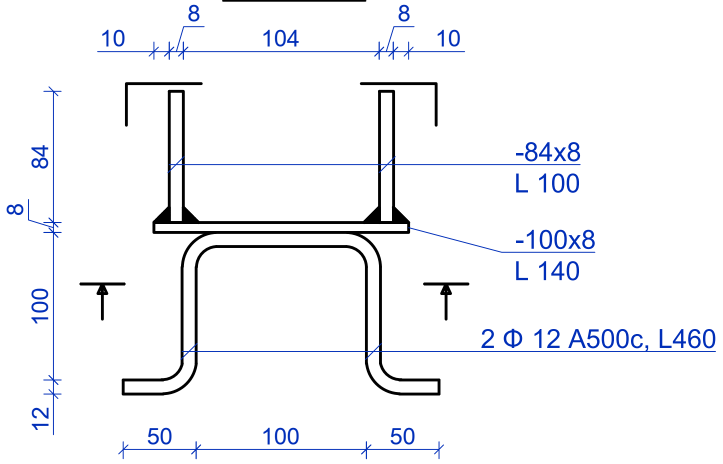

Տնօրեն	Ա. ՍԱՐԳՍՅԱՆ		ՀՀ Շիրակի մարզի «Արթիկի թիվ 1 մանկապարտեզի» ՀՈԱԿ - ի շենքի տարածքի խցանված կոյուղագծերի և դիտահորերի փոխարինման աշխատանքներ
Ն Գ Ճ	Հ. ՀԱԿՈԲՅԱՆ		
Գծեց	Հ. ՀԱԿՈԲՅԱՆ		ՓՈՒԼ: Ա Ն; ԹԵՐԹ: Կ -6; ԹԵՐԹԵՐ: 7
Ստուգեց	Ս.ՂԱԶԱՐՅԱՆ		
			ԿՈՅՈՒՂԱՏԱՐ ԿՈԼԵԿՏՈՐԻ ԱՆՑՈՒՄԱՅԻՆ ԴԻՏԱՀՈՐԻ ՀԱՏԱԿԱԳԻԾ, ԿՏՐՎԱԾՔՆԵՐ
			«ԼՍ ՆԱԽԱԳԻԾ» ՍՊԸ

ԱՇԽԱՏԱՆՔՆԵՐԻ ԻՐԱԿԱՆԱՑՄԱՆ ԺԱՄԱՆԱԿԱՑՈՒՅՑ

Հ/Հ	Աշխատանքների անվանումը	Ամիսներ, 2025 թվական											
		1	2	3	4	5	6	7	8	9	10	11	12
1	Հողային աշխատանքներ									—	—		
2	Կոյուղու կեղտաջրերի մաքրման հորի կառուցում										—		
3	Ե/բետոնե դիտահորերի տեղադրում										—	—	
4	Կոյուղատար խողովակների տեղադրում											—	—

Աշխատանքների տևողությունը՝ 120 օր:

Տնօրեն	Ա. ՍԱՐԳՍՅԱՆ		ՀՀ Շիրակի մարզի «Արթիկի թիվ 1 մանկապարտեզի» ՀՈԱԿ - ի շենքի տարածքի խցանված կոյուղագծերի և դիտահորերի փոխարինման աշխատանքներ			
Ն Գ Ճ	Հ. ՀԱԿՈԲՅԱՆ					
Գծեց	Հ. ՀԱԿՈԲՅԱՆ			ՓՈՒԼ	ԹԵՐԹ	ԹԵՐԹԵՐ
Ստուգեց	Ս.ՂԱԶԱՐՅԱՆ			Ա Ն	Կ - 7	7
			ԱՇԽԱՏԱՆՔՆԵՐԻ ԻՐԱԿԱՆԱՑՄԱՆ ԺԱՄԱՆԱԿԱՑՈՒՅՑ	«ԼՍ ՆԱԽԱԳԻԾ» ՍՊԸ		